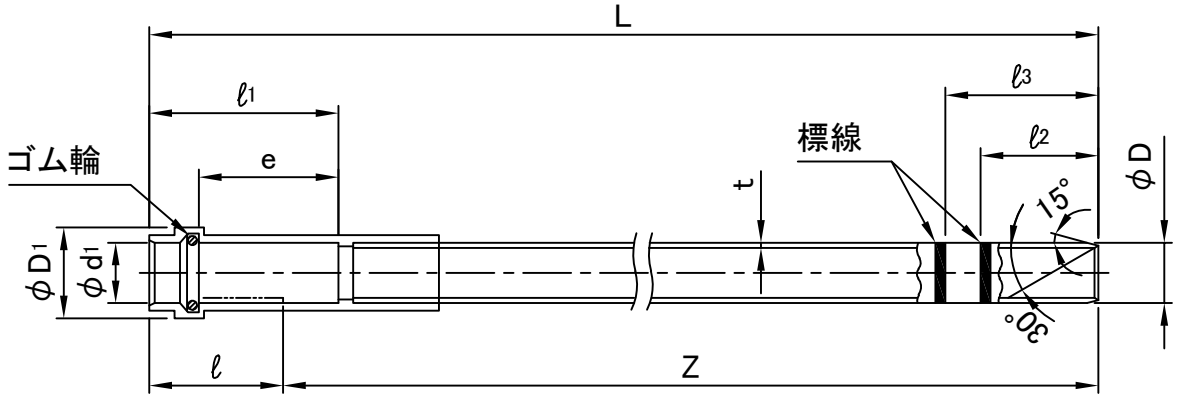

単位:mm

対象品	呼び径	D_1	d_1	ℓ_1	e	ℓ_2	ℓ_3	t	D	ℓ	Z	L±10	参考質量 (kg)
	25	50	34.6±0.3	115	90	65	85	3.0±0.3	34.0±0.3	75	4000	4075	1.8

備考 1. メーカー規格品
2. ゴム輪の材質は、良質のスチレン・ブタジエンゴム(SBR)であり、品質はJIS K6353(水道用ゴム)のⅠ類Aに準じます。
3. 許容差を明記していない寸法は、参考寸法です。

図名	通信ケーブル保護管 P-Vカン	図番	8608-02-00 △3
株式会社クボタケミックス		年月日	2023.6.20 ○