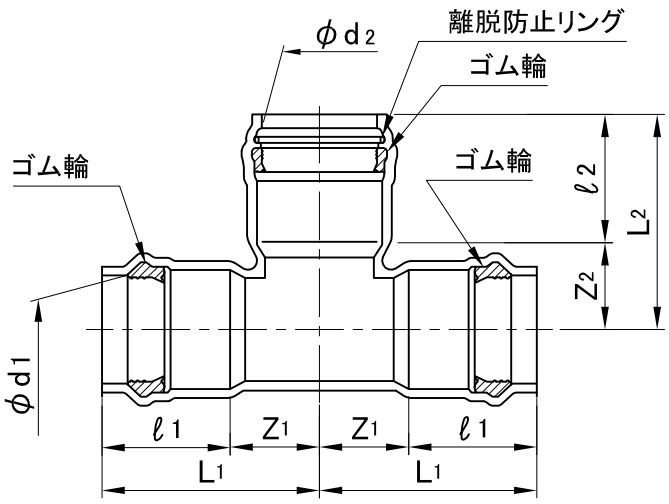

単位： mm

対象品	呼び径	d1	ℓ1±5	L1	Z1±10	d2	ℓ2±5	L2	Z2±10	参考質量 (kg)
	75× 75	90.2±0.7	120	190	70	91.5±0.7	120	190	70	2.4
	100× 75	115.3±0.7	130	215	85	91.5±0.7	120	210	90	3.2
	100×100	115.3±0.7	130	220	90	117.2±0.7	130	220	90	3.4
	125× 75	141.4±0.8	135	225	90	91.5±0.7	120	220	100	3.6
	150× 75	166.6±0.8	145	235	90	91.5±0.7	120	235	115	3.9
	150×100	166.6±0.8	145	245	100	117.2±0.7	130	245	115	4.8
	150×150	166.6±0.8	145	265	120	168.8±0.8	145	265	120	6.3
	200× 75	218.0±1.0	170	250	80	91.5±0.7	120	255	135	5.3
	200×100	218.0±1.0	170	260	90	117.2±0.7	130	270	140	5.5
	200×125	218.0±1.0	170	280	110	143.7±0.8	135	275	140	6.2
	200×150	218.0±1.0	170	285	115	168.8±0.8	145	285	140	6.7
	200×200	218.0±1.0	170	315	145	220.5±1.0	170	315	145	10.1
	250× 75	269.3±1.2	185	270	85	91.5±0.7	120	280	160	6.7
	250×100	269.3±1.2	185	280	95	117.2±0.7	130	290	160	7.5
	250×125	269.3±1.2	185	290	105	143.7±0.8	135	300	165	8.0
	250×150	269.3±1.2	185	305	120	168.8±0.8	145	310	165	9.4
	250×200	269.3±1.2	185	330	145	220.5±1.0	170	340	170	12.2
	250×250	269.3±1.2	185	360	175	272.5±1.2	185	360	175	16.2
	300× 75	320.7±1.3	200	295	95	91.5±0.7	120	310	190	11.3
	300×100	320.7±1.3	200	310	110	117.2±0.7	130	315	185	12.6
	300×125	320.7±1.3	200	320	120	143.7±0.8	135	320	185	13.4
	300×150	320.7±1.3	200	330	130	168.8±0.8	145	335	190	15.8
	300×200	320.7±1.3	200	355	155	220.5±1.0	170	365	195	19.3
	300×250	320.7±1.3	200	385	185	272.5±1.2	185	390	205	21.3
	300×300	320.7±1.3	200	410	210	323.6±1.3	200	410	210	23.3

備考
1. メーカー規格品
2. 本体の材質はFRP、離脱防止リングの材質はSUS304です。
3. ゴム輪の材質は良質のスチレンブタジエンゴム(SBR)であり、
品質は JIS K 6353（水道用ゴム）の Ⅰ 類Aに準じます。
4. 許容差を明記していない寸法は、参考寸法です。

図名	SGR-NA-FN形異形管 （1N：分岐部離脱防止リング内蔵型） T字管 （VP仕様）	図番	7423-02-01 △2
株式会社クボタケミックス		年月日	2016.5.1 S