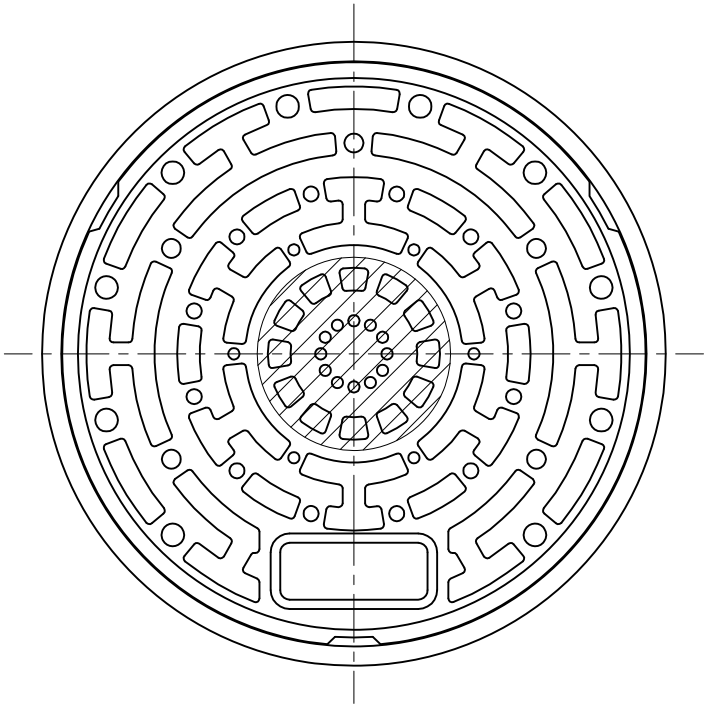

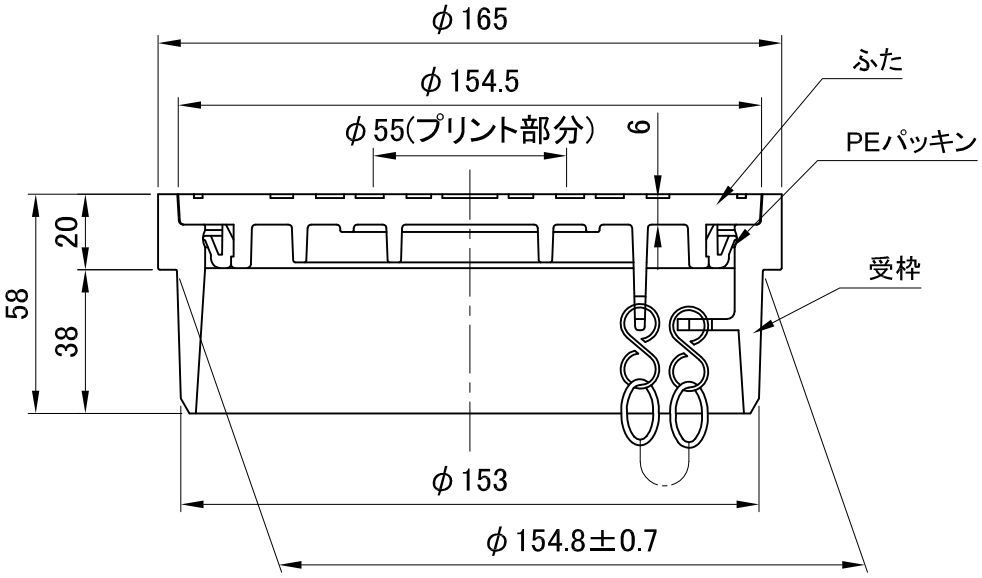

備考 1. ふたおよび受枠は硬質ポリ塩化ビニル製です。
2. ///部分にプリントされます。
3. 参考質量:0.5kg
4. 許容差を明記していない寸法は、参考寸法です。

図名	塩ビ製プリふた 150 差口形ワンタッチ・ライト・くさり付 〈AI 150 ライト クサリ〉 中央プリントタイプ	図番	5881-94-00 △1
株式会社クボタケミックス		年月日	2016.5.1 S