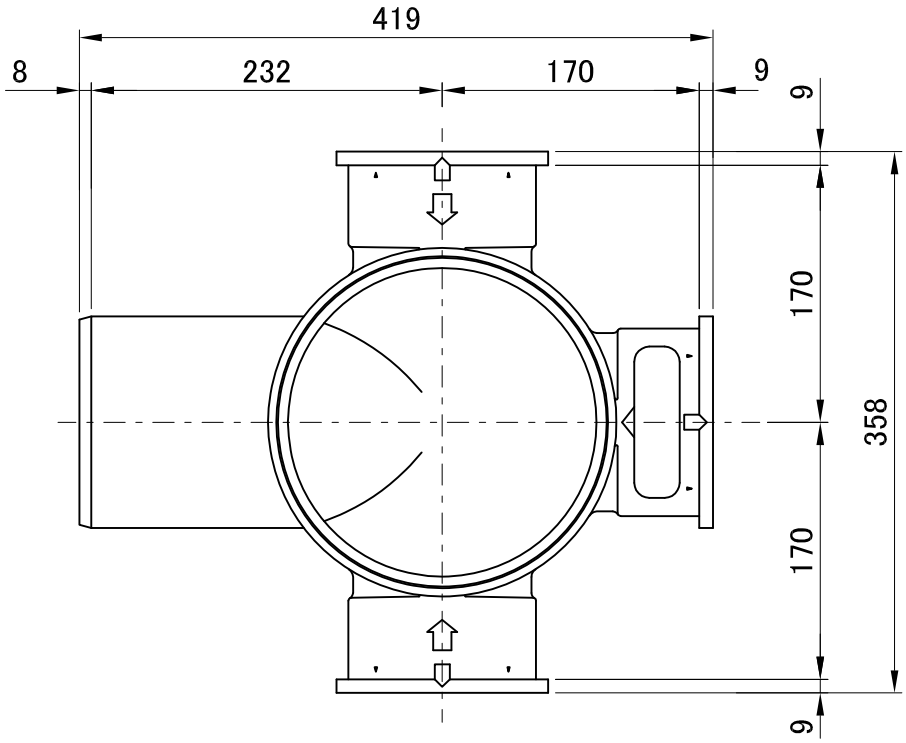

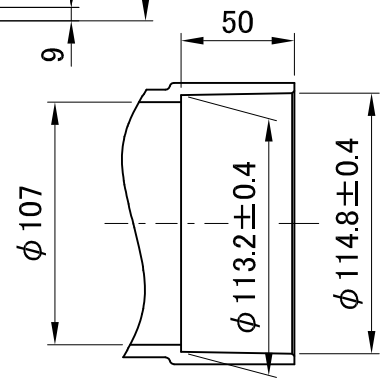

キャップ挿入部受口寸法図

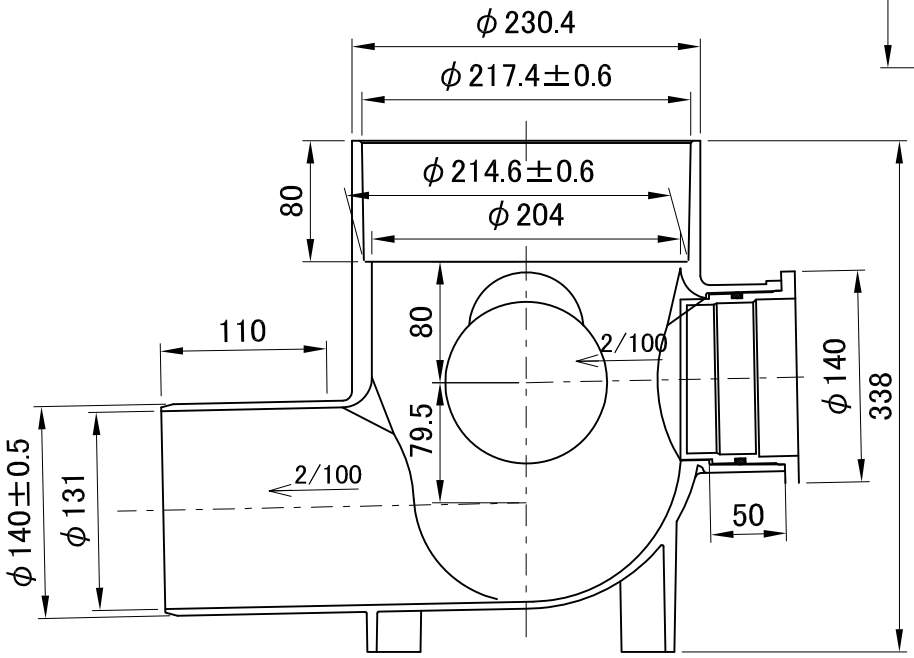

備考　1. 日本下水道協会規格「下水道用硬質塩化ビニル製ます　JSWAS K-7」規格品。
2. 参考質量 4.3kg
3. 許容差を明記していない寸法は、参考寸法です。

図名	公共ます 横型90度三方向合流段差付(差し口形) 〈90WY 100X125P-200〉	図番	5441-02-00 △3
株式会社クボタケミックス		年月日	2016.5.1　T