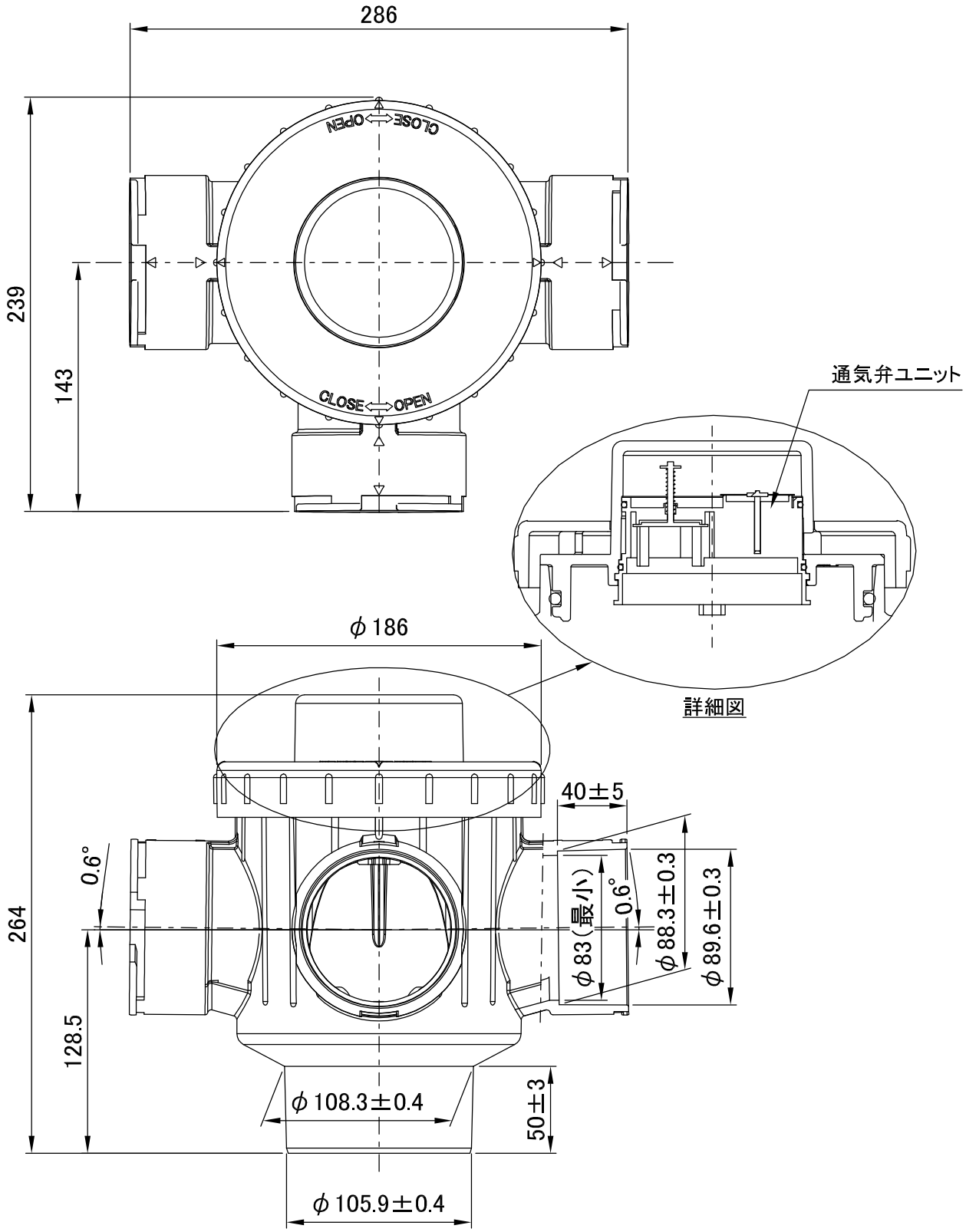

備考　1. メーカー規格品
2. 参考質量 2.1kg
3. 許容差を明記していない寸法は、参考寸法です。

図名	低層住宅用 排水合流継手 KCユカマスS（流出径100） 〈ユカマス通気弁内蔵〉	図番	5425-02-01 △1
株式会社クボタケミックス		年月日	2016.5.9　T