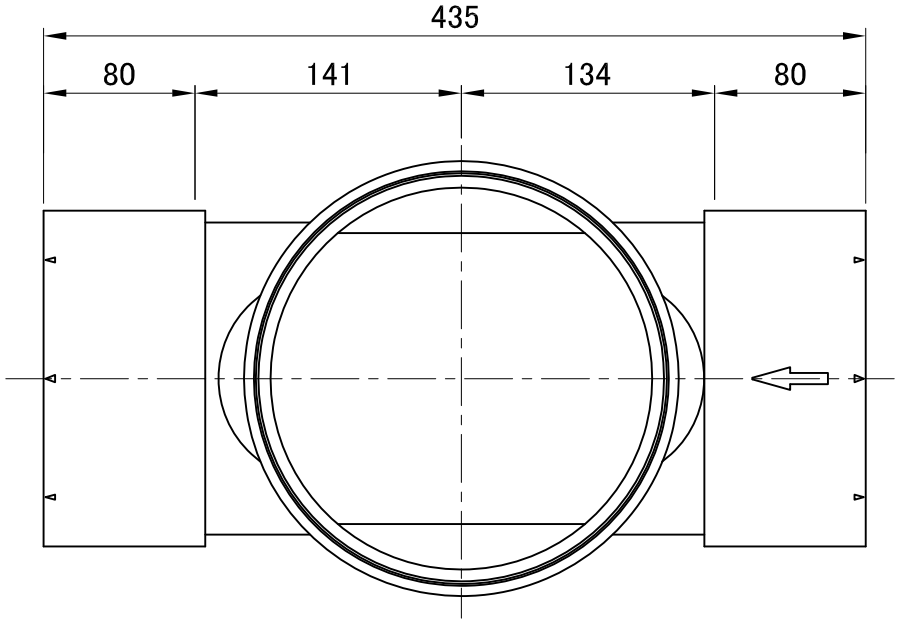

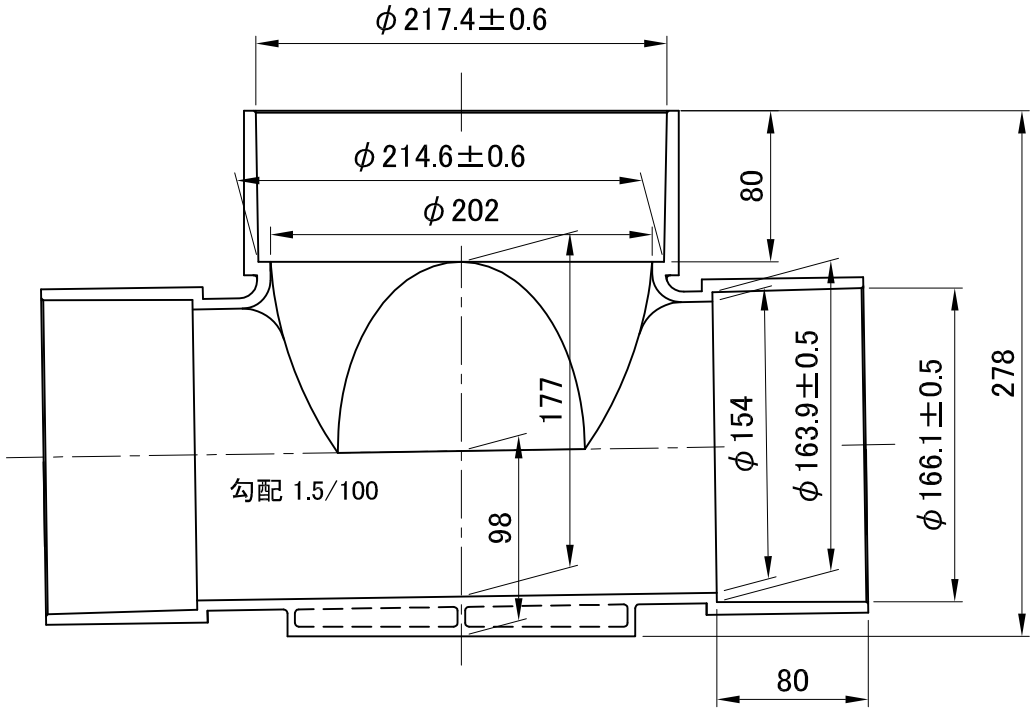

備考　1. 日本下水道協会規格「下水道用硬質塩化ビニル製ます JSWAS K-7」規格品
2. 参考質量 2.7kg
3. 公差を明記していない寸法は、参考寸法です。

図名	宅地ます ストレート K-ST 150-200	図番	5409-05-01 △2
株式会社クボタケミックス		年月日	2016.5.1　T