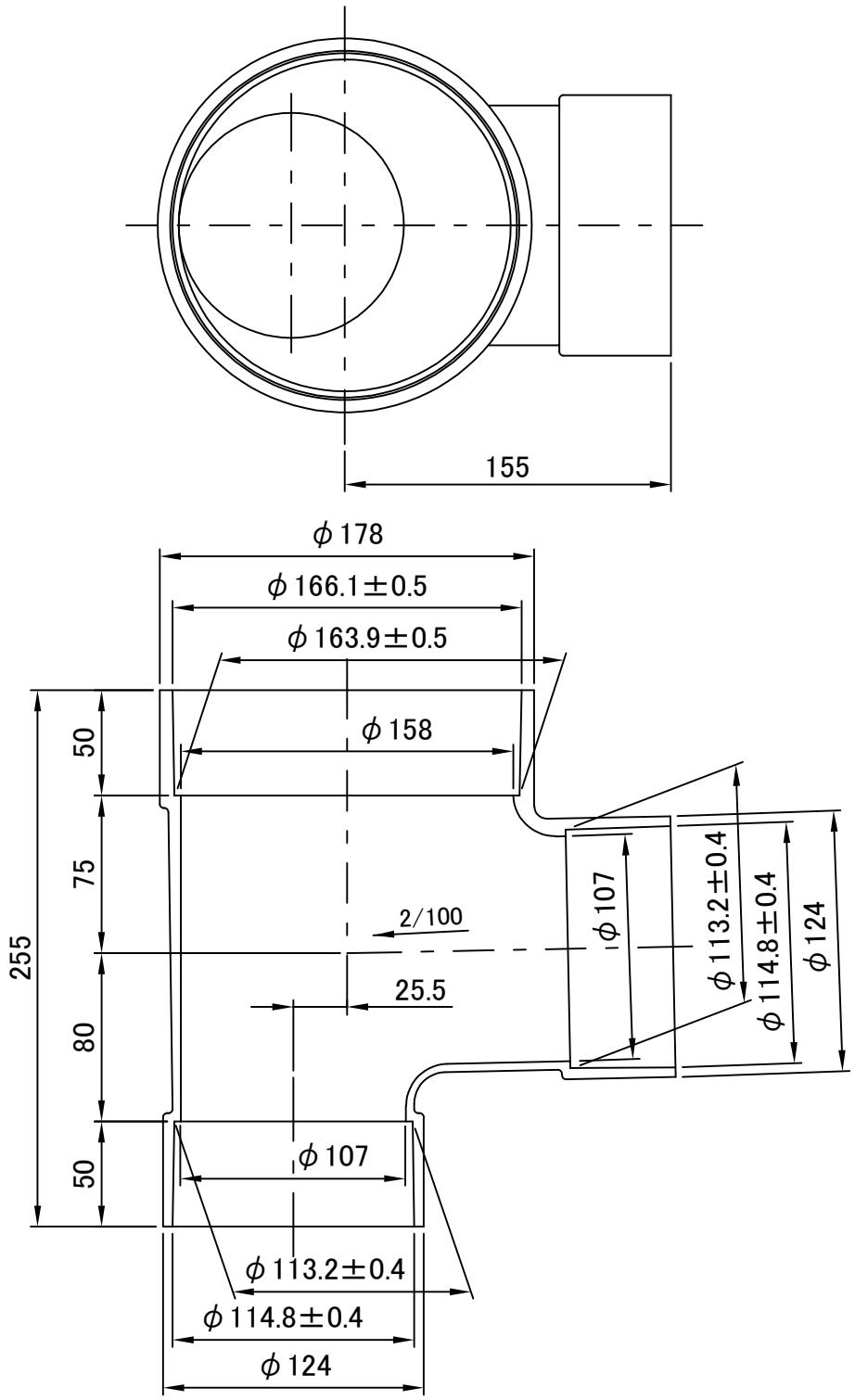

備考　1. 日本下水道協会規格「下水道用硬質塩化ビニル製ます JSWAS K-7」規格品
2. 参考質量　1.2kg
3. 許容差を明記していない寸法は、参考寸法です。

図名	公共ます ドロップ(受口形) 〈DR100-150〉	図番	5231-01-00 △3
株式会社クボタケミックス		年月日	2024.10.18　T