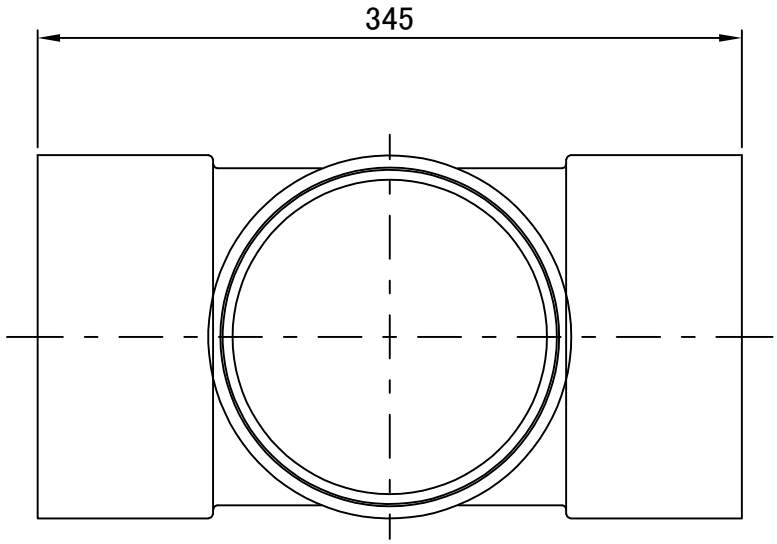

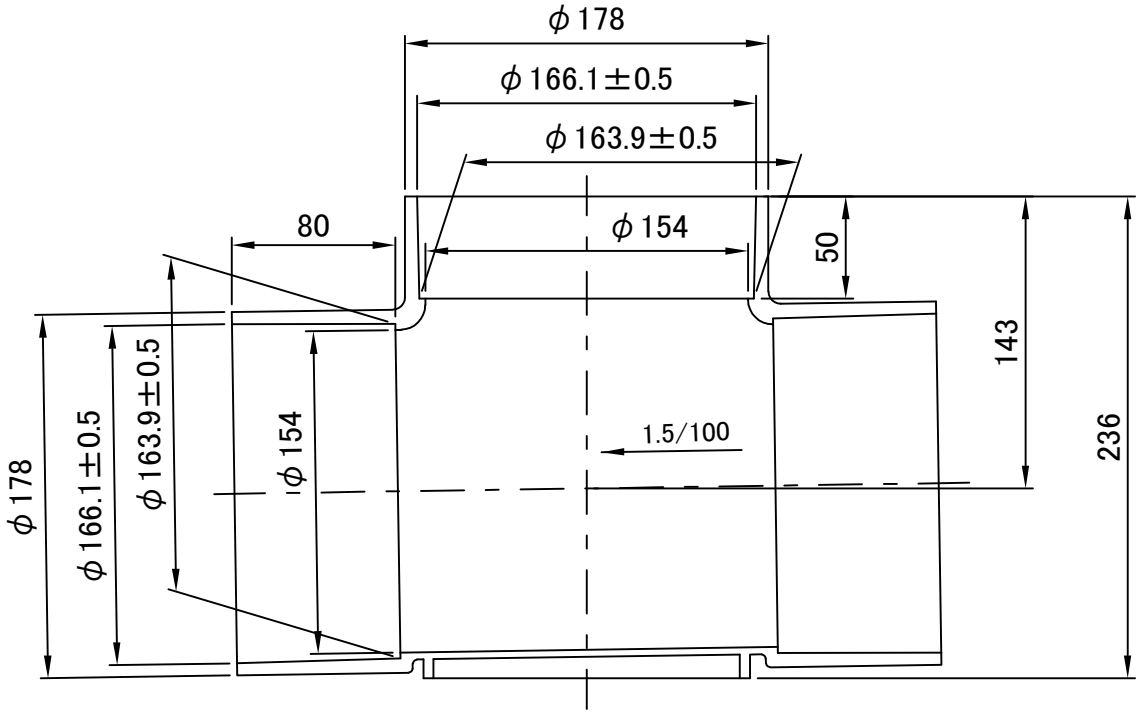

備考　1. メーカー規格品
2. 参考質量　2.1kg
3. 許容差を明記していない寸法は、参考寸法です。

図名	公共ます ストレート<ST150-150>	図番	5201-04-00 △3
株式会社クボタケミックス		年月日	2022.9.13　T