単位:mm

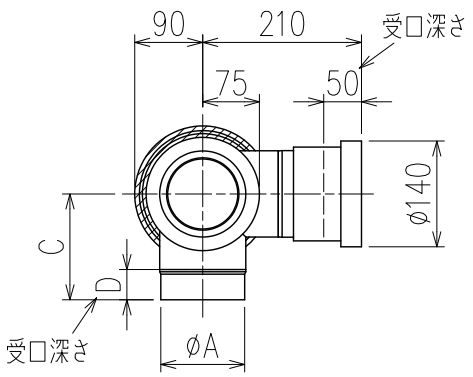

	横枝管サイズ			
	50(1)	65(2)	75(3)	100(4)
A寸法	78	97	111	140
B寸法	42	52	59	73
C寸法	140	140	140	210
D寸法	40	40	40	50

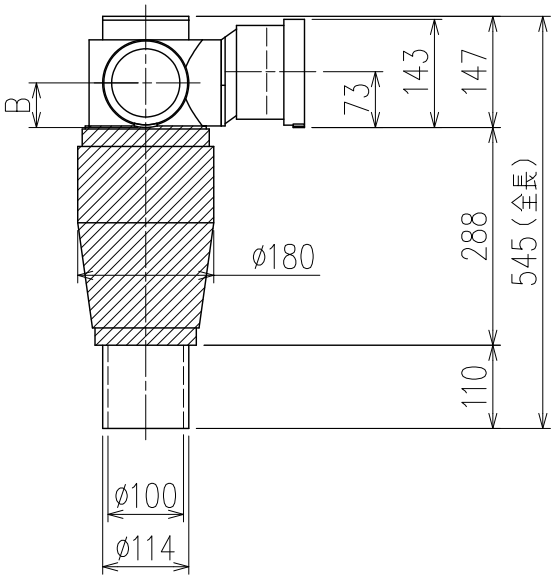

枝管バリエーション

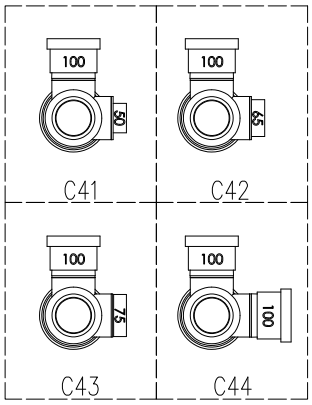

※ 最大対応スラブ厚　280

国土交通大臣認定・（一財）日本消防設備安全センター性能評定取得品
注）ご採用にあたり、認定書及び評定書の内容をご確認ください。

図名	4VSV−C4＿	図番	4VSV-0006-001 △2
株式会社クボタケミックス		年月日	2023.5.19　T