単位:mm

	横枝管サイズ			
	50(1)	65(2)	75(3)	100(4)
A寸法	78	97	111	140
B寸法	42	52	59	73
C寸法	140	140	140	210
D寸法	40	40	40	50

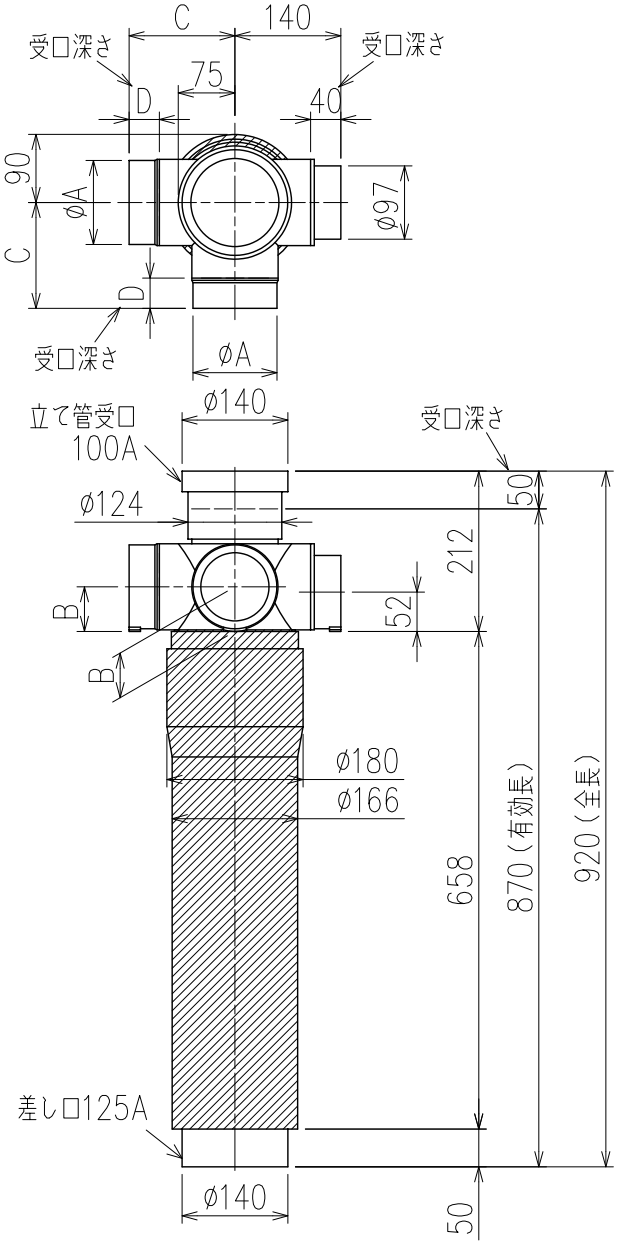

※ 最大対応スラブ厚 650

国土交通大臣認定・(一財)日本消防設備安全センター性能評定取得品

注)ご採用にあたり、認定書及び評定書の内容をご確認ください。

足切り可能寸法(被覆部も切断可能)

組み合わせベンド	最大足切り可能寸法	差し口露出部必要長さ
VCLベンド	230	50
コンパクトLベンド	205	75
Lベンド	200	80

枝管バリエーション

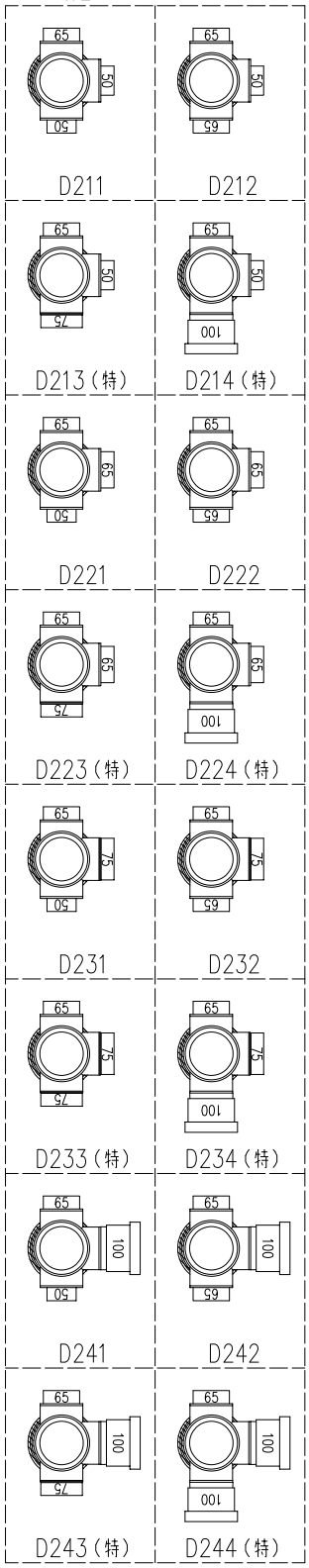

(特):特注品。対向枝への排水の流入が無いことを確認した場合のみ製作。

図名	4VSRN−D2__	図番	4VSRN-0006-001 △
株式会社クボタケミックス		年月日	2025.3.10 T