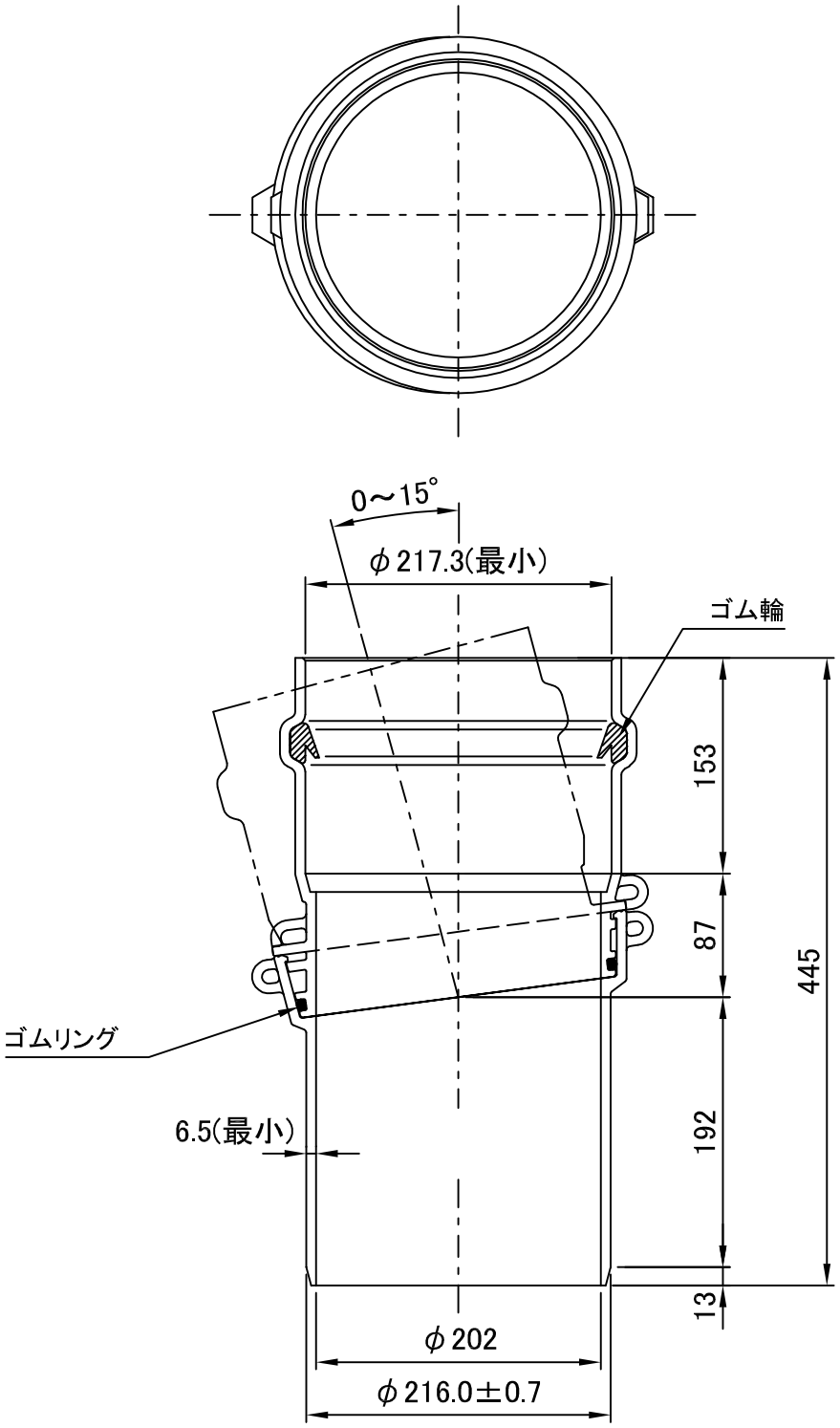

備考 1. 日本下水道協会規格「下水道用硬質塩化ビニル管 JSWAS K-1」規格品
2. 本製品は、本管の角度を0° ～15° まで調整できます。
3. ゴム輪の材質は、良質のスチレン・ブタジエンゴム（SBR）であり、
品質はJIS K 6353のⅠ類Aに準じます。
4. 参考質量 3.9kg
5. 許容差を明記していない寸法は、参考寸法です。

図名	小型マンホール 本管自在継手 〈PMF200〉	図番	1599-01-01 △4
株式会社クボタケミックス		年月日	2016.8.5 T