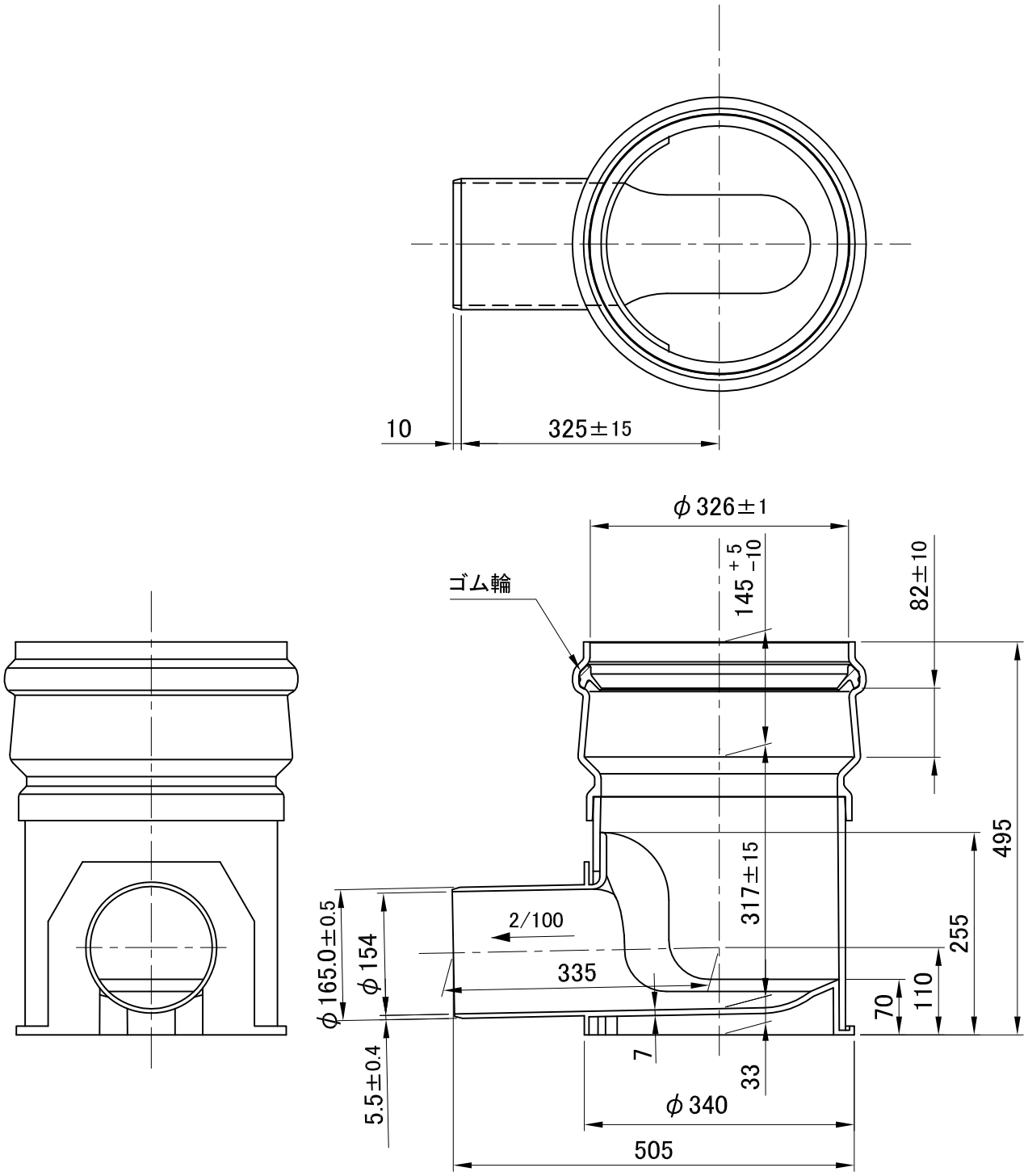

備考 1. 日本下水道協会規格（JSWAS K-9)品
2. ゴム輪の材質は良質のスチレンブタジエンゴム(SBR)であり、品質は JIS K 6353（水道用ゴム）のⅠ類Aに準じます。
3. 参考質量 9.8kg
4. 許容差を明記していない寸法は、参考寸法です。

図名	小型マンホール 起点 〈KT150-300〉	図番	1591-17-00 △3
株式会社クボタケミックス		年月日	2016.5.1 S