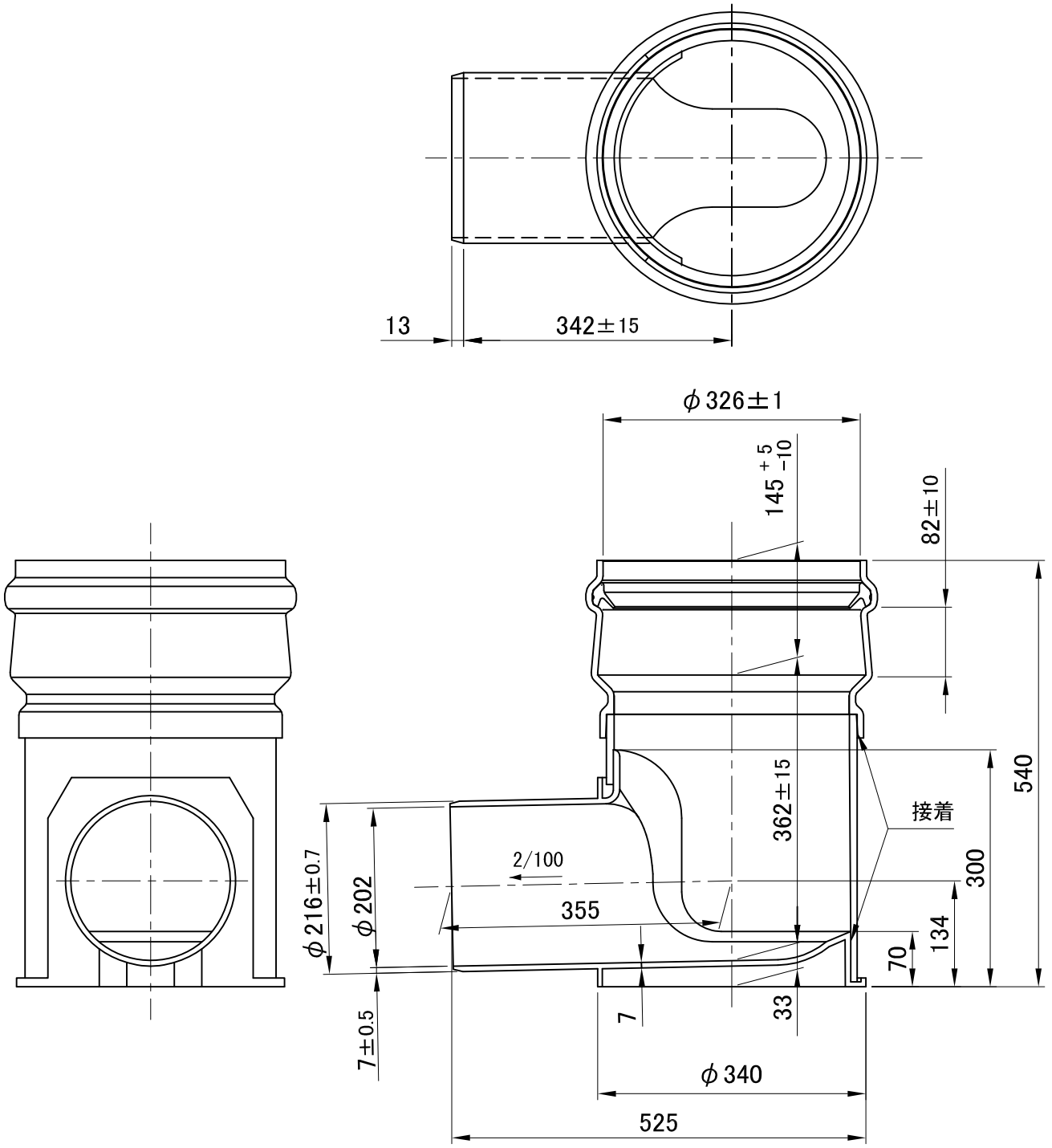

備考　1. 日本下水道協会規格（JSWAS K-9)品 [略号 KT]
　　2. 許容差を明記していない寸法は、参考寸法です。

図名	小型マンホール 起点 〈KT-200-300〉	図番	1591-14-02 △3
株式会社クボタケミックス		年月日	2016.5.1　S