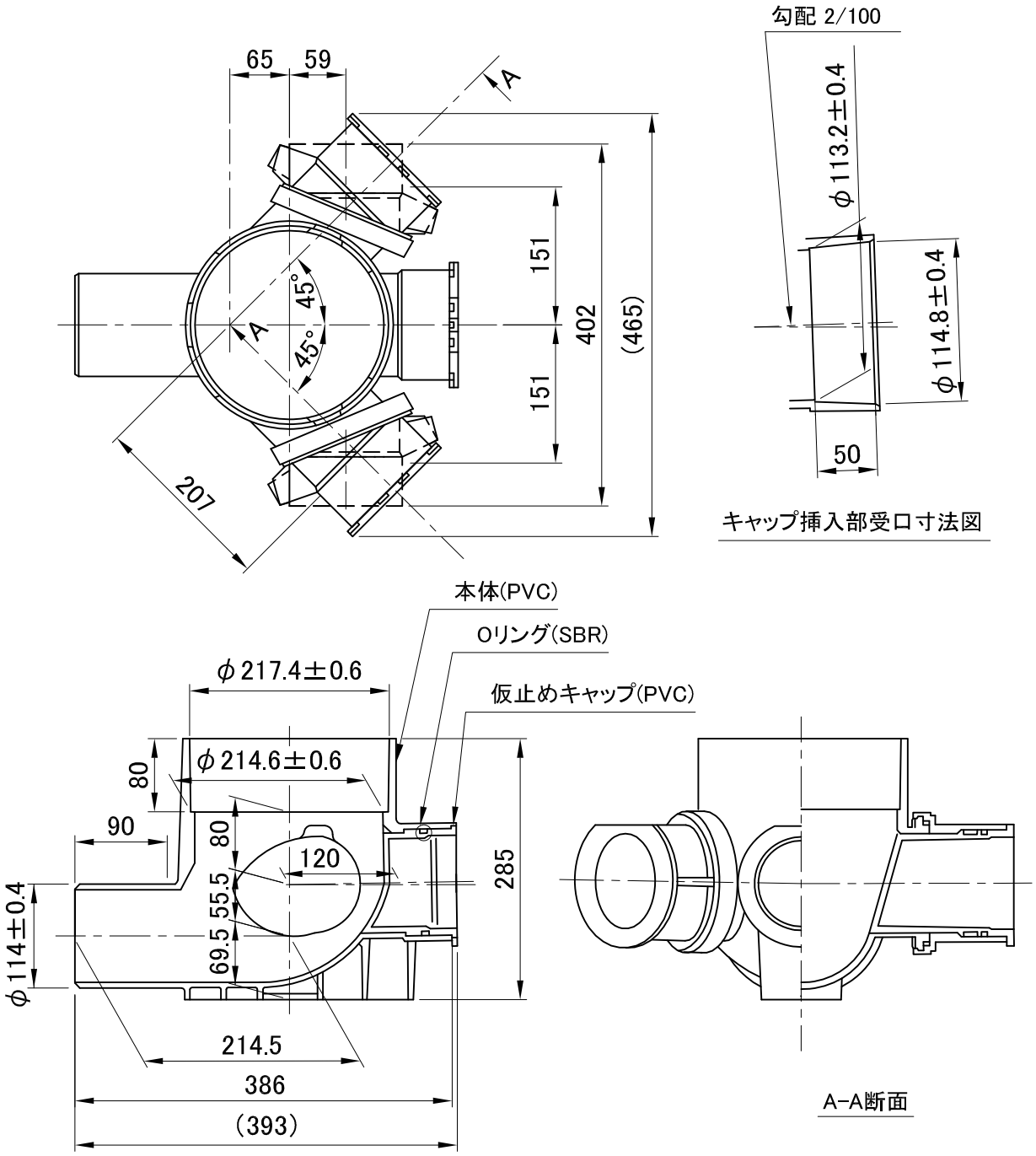

備考
1. 日本下水道協会規格(JSWAS K-7)品、プラスチック・マスマンホール協会規格(PMMS 004)品です。
2. Oリングの材質は、SBRです。
3. 勾配 2/100付です。
4. ますの左、右、上流の方向は下流側から見て、流入管が左側にある場合を左側、右側にある場合を右側、上流側にある場合を上流側とします。
5. 全機種、専用の仮止めキャップが付きます。
6. ( )寸法は仮止めキャップ付きの場合を示します。
7. 左右方向の仮止めキャップは45°方向に固定したときのみ装着可能です。
8. 分岐継手はストッパーに当たるまで回して下さい。
9. 参考質量は5.2kgです。
10. 許容差を明記していない寸法は、参考寸法です。

図名	公共ます (横型45度三方向合流・差し口形) KM-45/90YW 100×100P-200 〈45WY〉	図番	1581-03-01 9
株式会社クボタケミックス		年月日	2016.5.1 S