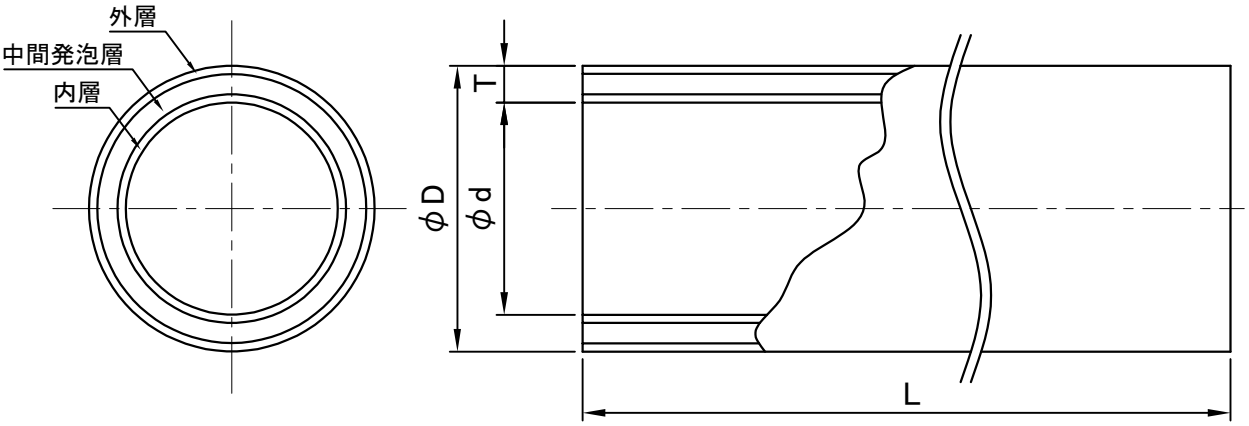

単位:mm

対象品	呼び径	外径D			全体厚さT	内径d	長さL		参考質量
		基本寸法	最大・最小外径の許容差	平均外径の許容差	基本寸法	参考	基本寸法	許容差	(kg/m)
	20	32.0	±0.2	±0.2	6.5	19	4000	±10	0.39
	25	38.0	±0.3	±0.2	6.5	25	4000	±10	0.48
	30	48.0	±0.3	±0.2	8.5	31	4000	±10	0.79
	40	60.0	±0.4	±0.2	9.0	42	4000	±10	1.08
	50	76.0	±0.5	±0.3	9.5	57	4000	±10	1.49
	65	89.0	±0.5	±0.3	10.0	69	4000	±10	1.86

備考　1.メーカー規格品
2.材質：硬質ポリ塩化ビニル樹脂
3.内外層の色はシルバーグレー色、中間発泡層の色はグレー色です。
4.許容差を明記していない寸法は、参考寸法です。
5.空調ドレン排水以外の用途には使用できません。
6.継手はKCドレン継手をご使用ください。

図名	空調ﾄﾞﾚﾝ用結露防止層付 硬質ポリ塩化ﾋﾞﾆﾙ管 KCドレンパイプ （KCD-P）	図番	1010-00-00 △4
株式会社クボタケミックス		年月日	2024.5.21 ○